アートVSC

水路幅 300～1000

■規 格 図

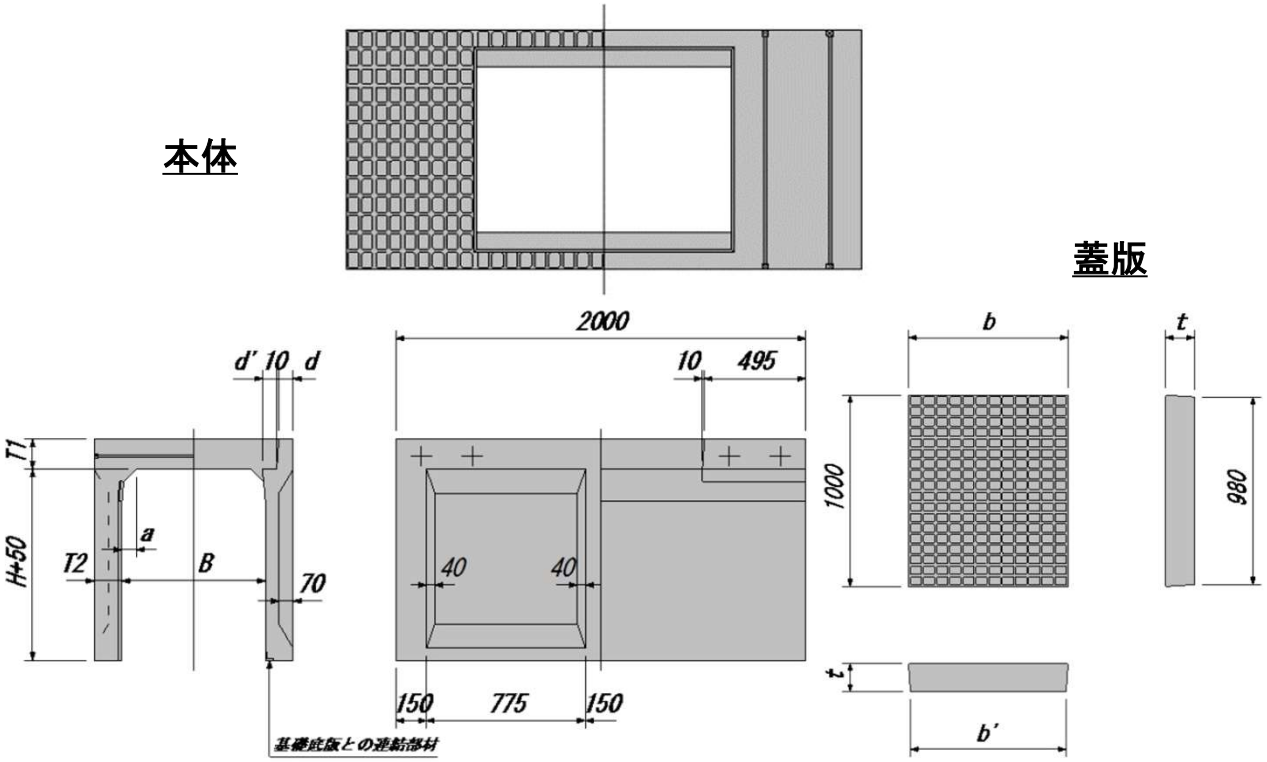

■寸 法・重 量

【本体】

呼び名 B(幅)xH(深)	参考重量 (kg)	寸 法 (mm) T1	T2	a	d	d'
700 × 500	935	150	135	70	70	70
× 600	1,010					
× 700	1,090					
× 800	1,160					
× 900	1,240					
× 1000	1,320					
× 1100	1,400					
× 1200	1,480					
800 × 600	1,110	160	140	80	75	71
× 700	1,200					
× 800	1,280					
× 900	1,360					
× 1000	1,450					
× 1100	1,530					
× 1200	1,610					
× 1300	1,690					

呼び名 B(幅)xH(深)	参考重量 (kg)	寸 法 (mm) T1	T2	a	d	d'
900 × 700	1,310	170	145	90	75	77
× 800	1,400					
× 900	1,490					
× 1000	1,570					
× 1100	1,660					
× 1200	1,750					
× 1300	1,840					
× 1400	1,920					
1000 × 800	1,530	180	150	100	80	78
× 900	1,620					
× 1000	1,710					
× 1100	1,800					
× 1200	1,900					
× 1300	1,990					
× 1400	2,080					
× 1500	2,170					

【蓋版】

呼び名	参考質量 (kg)	寸 法 (mm) b	b'	t
700	308	820	800	150
800	367	920	900	160
900	437	1,030	1,010	170
1000	507	1,130	1,110	180